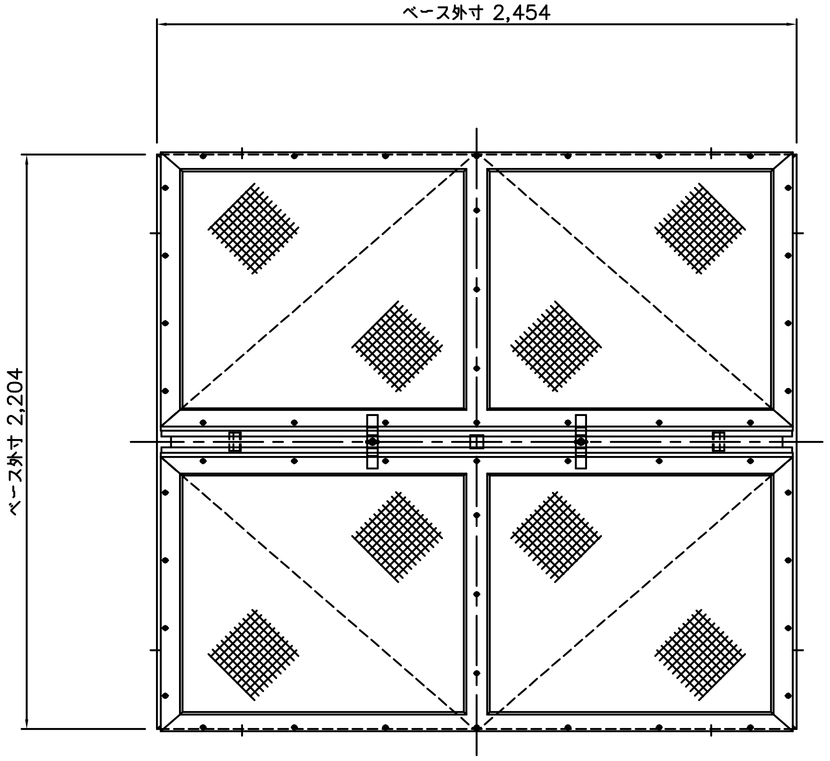
ベース外寸 2,454
ベース外寸 2,204

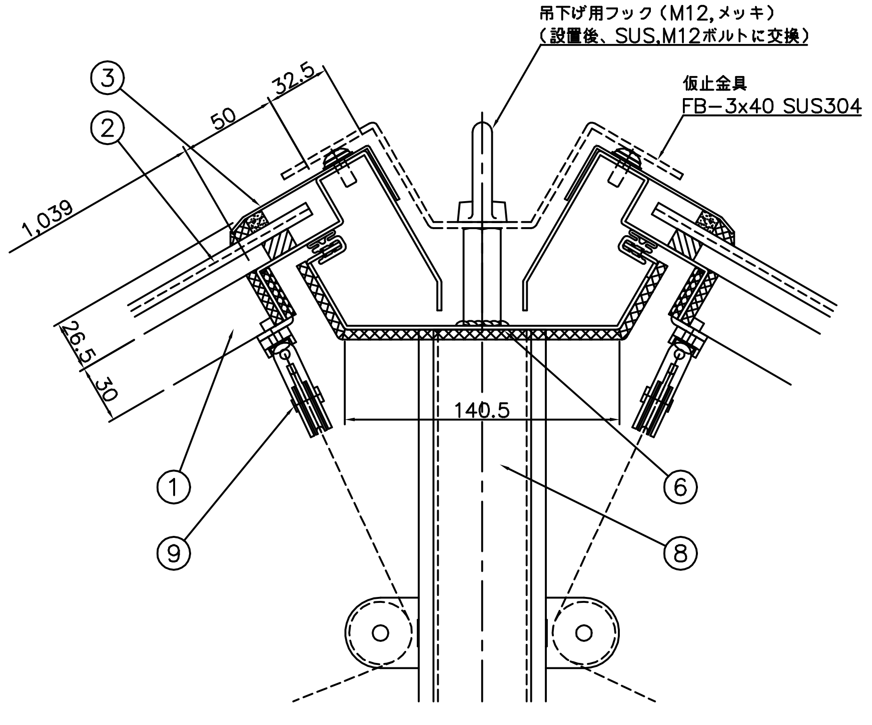
吊下げ用フック（M12,メッキ）
（設置後、SUS,M12ボルトに交換）
仮止金具
FB−3x40 SUS304
③
②
①
⑨
⑥
⑧
1,039
50
32.5
26.5
30
140.5

A 部詳細図 S=1/2

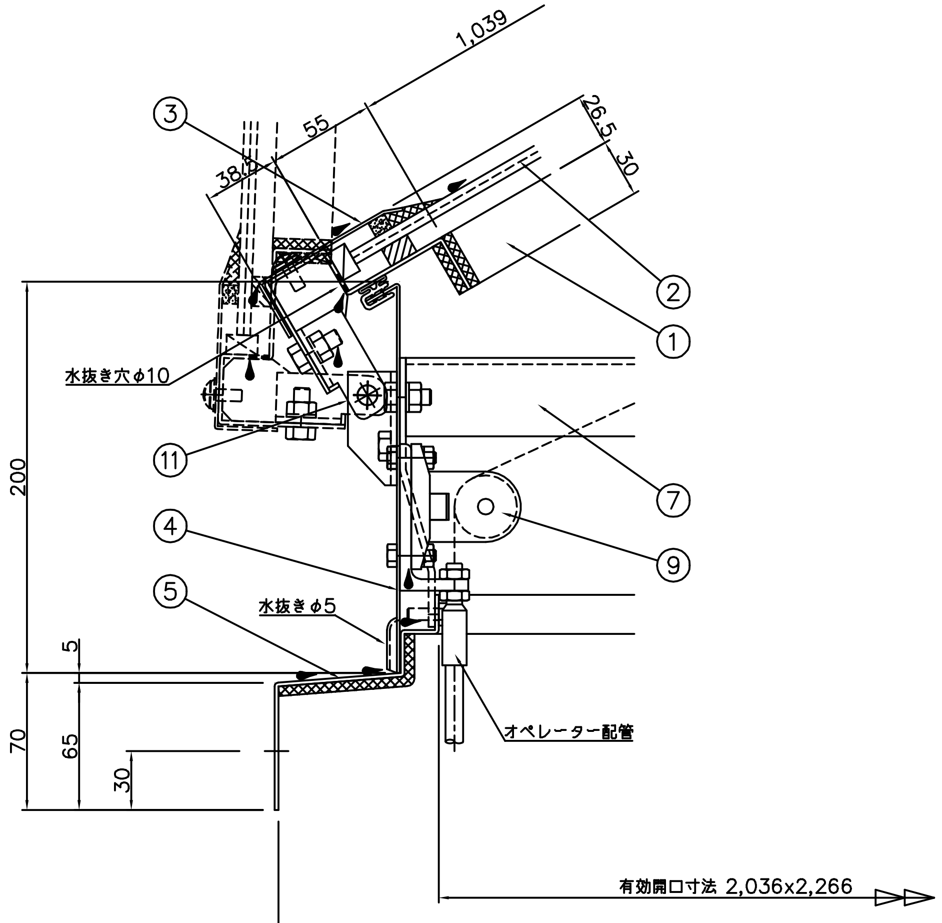
1,039
55
38
26.5
30
③
②
①
⑦
⑨
⑪
④
⑤
水抜き穴φ10
水抜きφ5
オペレーター配管
200
5
70
65
30
有効開口寸法 2,036x2,266

ベース内寸 2,200x2,450

B 部詳細図 S=1/2

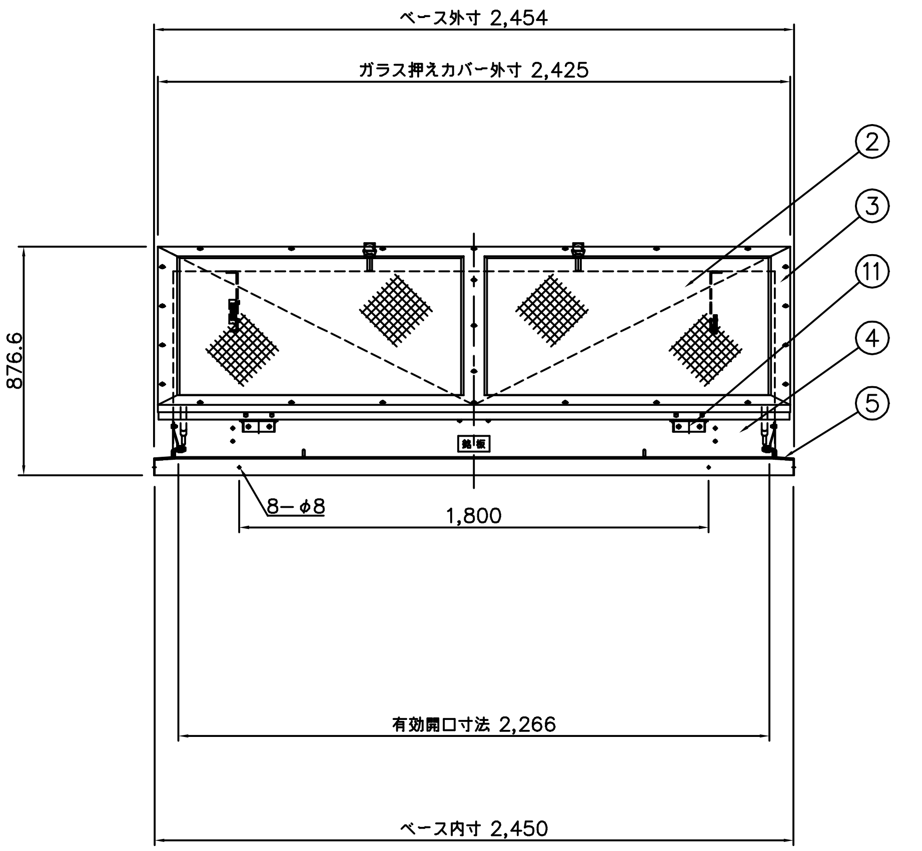
ベース外寸 2,454
ガラス押えカバー外寸 2,425
②
③
⑪
④
⑤
876.6
8−φ8
1,800
有効開口寸法 2,266
ベース内寸 2,450

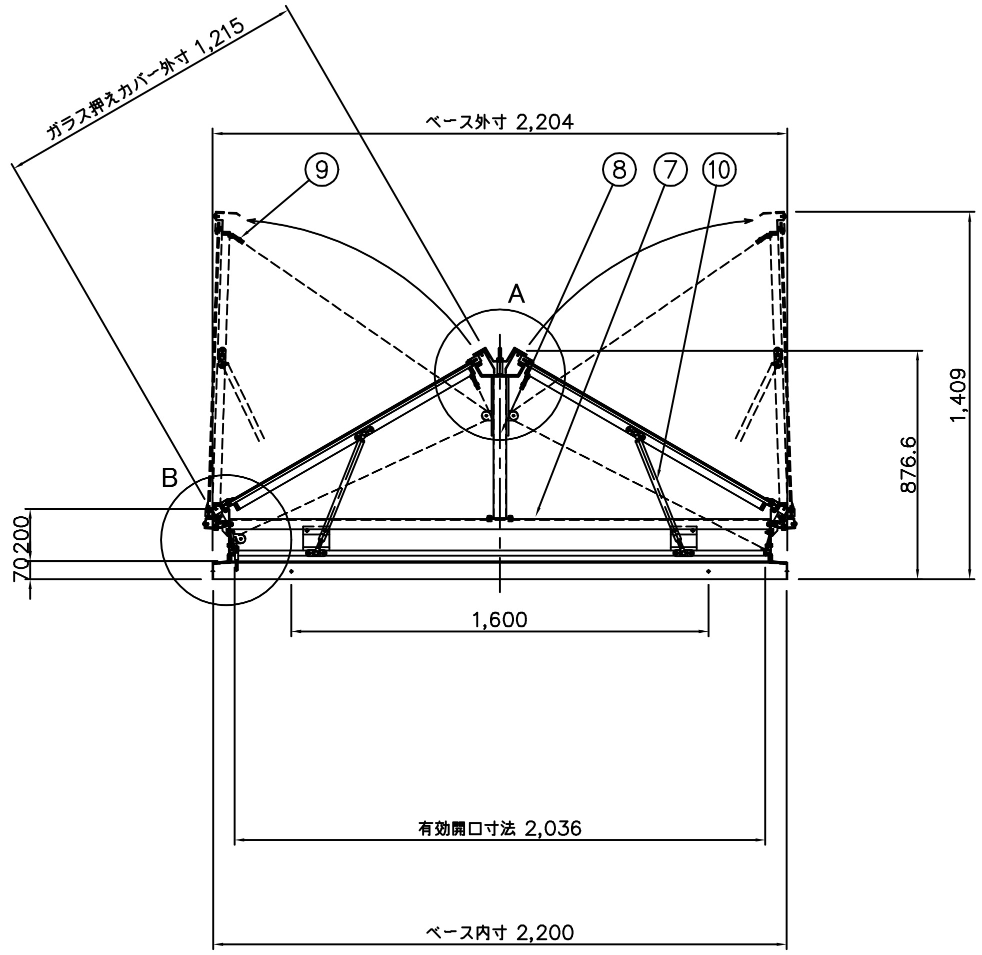
ガラス押えカバー外寸 1,215
ベース外寸 2,204
⑨
⑧
⑦
⑩
A
B
1,409
876.6
70
200
1,600
有効開口寸法 2,036
ベース内寸 2,200

番号	部品名	材質 又は 規格	数量
1	ドアフレーム	ガルバリウム鋼板 t=2.0	2
2	網入り型板ガラス	t=6.8（1124x1145）	4
3	ガラス押えカバー	ガルバリウム鋼板 t=1.6	2
4	ボディ	ガルバリウム鋼板 t=1.6	1
5	ベース	ガルバリウム鋼板 t=2.0	1
6	天井部ボディ	ガルバリウム鋼板 t=2.0 （裏面、不燃断熱材 t=5.0貼付）	1
7	内部鉄骨 1	亜鉛メッキ鋼板 t=3.2	1
8	内部鉄骨 2	ロ−50x50（スチール、メッキ）	1
9	滑車	ZDC2	8
10	ガススプリング	窒素ガス封入式	6
11	蝶番	SUS304 HOT t=3.0	4

排煙面積 4.61 ㎡

採光面積 4.40 ㎡

殿

御受領印

殿

御受領印

特記事項

No,	年 月 日	訂 正 追 記 事 項	記入者
⚠1	・ ・		
⚠2	・ ・		
⚠3	・ ・		
⚠4	・ ・		
⚠5	・ ・		
⚠6	・ ・		
⚠7	・ ・		

単位	m/m	日付	'16・03・02
A1	1/15 1/2	A3	1/30 1/4
設計		承認	
製図	加藤	検図	

工事名称

図面名称 HWL-4700G-GL

三和式ベンチレーター株式会社

図面番号 24 − 20